Սեփականատեր	**ՀՈՂԱՄԱՍԻ ՀԱՏԱԿԱԳԻԾ N** 413-2025	Չև 1
Երևան համայնք	ԵՐԵՎԱՆ ՆՈՐ ՆՈՐՔ Դավիթ Բեկի փողոց, հ.105/19	Հաստատում եմ 12.11.2025 թ
	Համայնք / Վարչական շրջան / Հասցե	ԵՐԵՎԱՆԻ ՔԱՂԱՔԱՊԵՏ
	«30» հոկտեմբերի 2025թ. 4440-Ա որոշմամբ	Տ. ԱՎԻՆՅԱՆ
	Հաստատման հիմք	անուն, ազգանուն

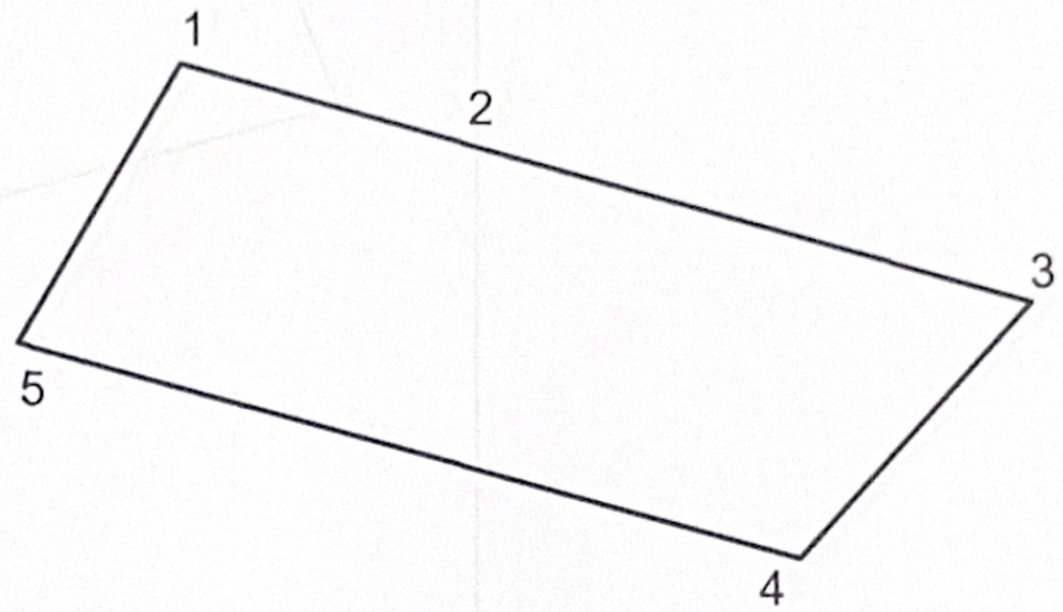

Մակերես քմ	905.7
Ծածկագիր	Ա2025/67
Նպատակային նշանակություն	ԲՆԱԿԱՎԱՅՐԵՐԻ
Գործառնական նշանակություն	ԲՆԱԿԵԼԻ ԿԱՌՈՒՑԱՊԱՏՄԱՆ

Լրացուցիչ նշումներ

Ն-64815-25

Հողամասի

Հերթադարձային (թեկնածու կետեր)	Կոորդինատներ X	Կոորդինատներ Y	Գծային չափեր (մ)
1	4448617.71	8461420.71	15.25
2	4448613.62	8461435.40	36.72
3	4448603.79	8461470.78	20.26
4	4448588.77	8461457.17	47.66
5	4448601.38	8461411.21	18.89
1	4448617.71	8461420.71	

Շինության

Հերթադարձային (թեկնածու կետեր)	Կոորդինատներ X	Կոորդինատներ Y	Գծային չափեր (մ)

Մասշտաբ 1 : 500

Որակավորում ունեցող անձ	Վ. ՓԱՆՈՍՅԱՆ
Որակավորման վկայականի համար	N 0364 «10» հոկտեմբեր 2011 թ.
Ստորագրություն	
Իրավաբանական անձի անվանում	«ԵՐԵՎԱՆՆԱԽԱԳԻԾ» ՓԲԸ
ՀՎՀՀ	02500241
Ստորագրություն	
«ԵՐԵՎԱՆՆԱԽԱԳԻԾ» ՓԲԸ տնօրենի մ/պ	Ա. ՍԵՂՈՅԱՆ

Ամիս Ամսաթիվ		
	չափագրություն	05.08.2025թ.
	Գլխավոր գծագրի կազմման	04.11.2025թ.

Կ.Տ.