Սեփականատեր՝	**ՀՈՂԱՄԱՍԻ ՀԱՏԱԿԱԳԻԾ N** 406-2025	Հավելված N 1
Երևան համայնք	ԵՐԵՎԱՆ ՆՈՐՔ-ՄԱՐԱՇ Գ.Հովսեփյան փողոց, հ.58/33	Հաստատում եմ 12.11.2025թ.
	Համայնք Վարչական շրջան Հասցե	ԵՐԵՎԱՆԻ ՔԱՂԱՔԱՊԵՏ
	«30» հոկտեմբերի 2025թ. 4440-Ա որոշմամբ	Տ. ԱՎԻՆՅԱՆ
	Հաստատման հիմք	անուն, ազգանուն

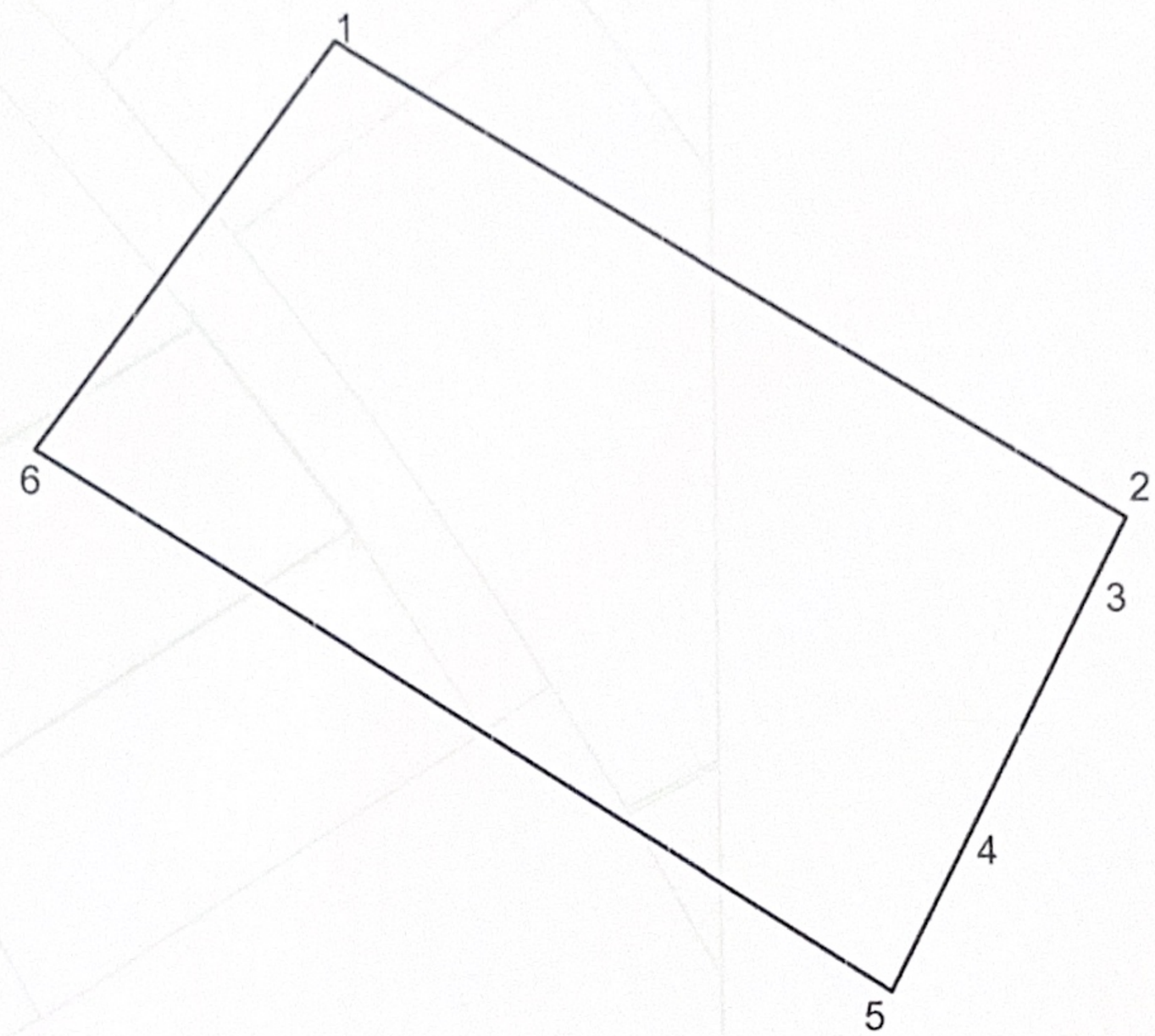

Մակերես քմ	2511.64
Ծածկագիր	Ա2025/72
Նպատակային նշանակություն	ԲՆԱԿԱՎԱՅՐԵՐԻ
Գործառնական նշանակություն	ՀԱՍԱՐԱԿԱԿԱՆ ԿԱՌՈՒՑԱՊԱՏՄԱՆ

Լրացուցիչ նշումներ

Ն -64815-25

Հողամասի

Շրջադարձային (թեքման կետեր)	Կորդինատներ X	Կորդինատներ Y	Գծային չափեր (մ)
1	4449399.74	8460132.76	65.70
2	4449366.38	8460189.36	5.40
3	4449361.59	8460186.87	20.91
4	4449343.02	8460177.26	11.06
5	4449333.20	8460172.16	71.99
6	4449371.20	8460111.01	35.88
1	4449399.74	8460132.76	

Շինության

Շրջադարձային (թեքման կետեր)	Կորդինատներ X	Կորդինատներ Y	Գծային չափեր (մ)

Մասշտաբ 1 : 500

Որակավորում ունեցող անձ	Վ. ՓԱՆՈՍՅԱՆ
Որակավորման վկայականի համար	N 0364 «10» հոկտեմբերի 2017թ.
Ստորագրություն	
Իրավաբանական անձի անվանում	«ԵՐԵՎԱՆՆԱԽԱԳԻԾ» ՓԲԸ
ՀՎՀՀ	02500241
Ստորագրություն	
«ԵՐԵՎԱՆՆԱԽԱԳԻԾ» ՓԲԸ տնօրենի մ/պ	Ա. ՍԵՂՈՅԱՆ
Սվիտ Ամսաթիվ՝	Չափագրություն 05.08.2025թ.
	Գլխավոր մասնագետի կազմման 04.11.2025թ.

Կ.Տ.